PT. • Aviso! Manter afastado do fogo. • A montagem apenas deve ser feita por um adulto com capacidade para o efeito. • Não aperte demasiado as fixações, pois pode danificar o produto. • Durante a montagem, as crianças devem manter-se afastadas do produto, por causa de um possível risco de lesão. • Não utilize este artigo se algum dos componentes apresentar danos ou estiver em falta. Não substitua peças. Use apenas as peças adicionais ou de substituição fornecidas pela Worlds Apart Ltd. • Verifique periodicamente se as peças apresentam danos, se as juntas estão soltas, se falta alguma peça ou se existem rebordos afiados. • Não coloque este artigo perto de lareiras abertas ou outras fontes de calor intenso. • Verifique regularmente se todos os dispositivos de fixação do produto se mantêm devidamente apertados. • Este produto não é um brinquedo. • Carga máxima 10kg. • Limpe usando água tépida. • Guarde estas instruções para consulta futura. • Fabricado na China.
SE. • Varning! Använd ej nära öppen låga. • Montering bör endast utföras av en kompetent vuxen person. • Skruva inte åt fästena för hårt, det kan skada produkten. • Barn bör hållas på avstånd från produkten under montering på grund av eventuella skaderisker. • Använd inte produkten om någon av delarna saknas eller är skadade. Ersätt inte delar. Använd endast nya delar eller reservdelar från Worlds Apart Ltd. • Du bör regelbundet undersöka produkten för skadade eller saknade delar, lösa fogar eller vassa kanter. • Placera inte produkten nära öppen eld eller andra starka värmekällor. • Kontrollera regelbundet alla fästanordningar för att se till att de sitter fast ordentligt. • Produkten är inte en leksak. • Maxbelastning 10kg. • Torka av med varmt vatten. • Behåll anvisningarna för framtida bruk. • Tillverkad i Kina.
DK. • Advarsel! Holdes væk fra åben ild. • Må kun samles af en kompetent voksen. • Sørg for ikke at overspænde samlingerne, da der i så fald er risiko for, at produktet beskadiges. • Når produktet samles, skal børn holdes væk på grund af risiko for skader. • Brug det ikke, hvis der mangler nogle dele, eller hvis det er beskadiget. Delene må ikke erstattes. Der må kun anvendes supplerende dele eller reservedele leveret af Worlds Apart Ltd. • Efterse jævnligt produktet for beskadigelser, løse samlinger, manglende dele eller skarpe kanter. • Anbring ikke dette produkt i nærheden af åben ild eller andre kraftige varmekilder. • Alle fastskruninger skal kontrolleres jævnligt for at sikre, at de ikke er løse. • Dette produkt er ikke fremstillet til at lege med. • Maksimalvægt 10kg. • Aftørres med varmt vand. • Opbevar denne brugsanvisning til senere brug. • Fremstillet i Kina.
NO. • Advarsel! Holdes borte fra åpen ild. • Monteringen må utføres av en kompetent voksen. • Ikke stram til festene for hardt, da dette kan medføre fare for skade på produktet. • Under monteringen bør barn holdes bort fra produktet, grunnet faren for skader. • Ikke bruk dette produktet hvis noen av delene mangler eller er skadet. Ikke bytt ut delene med egne materialer. Bruk bare tilleggs- eller erstatningsdeler fra Worlds Apart Ltd. • Kontroller produktet regelmessig for tegn på skadede deler, løse fester, manglende deler eller skarpe kanter. • Ikke plasser dette produktet i nærheten av åpen ild eller andre kilder med sterk varme. • Kontroller alle fester regelmessig for å sikre at de er festet skikkelig. • Dette produktet er ikke ment for lek. • Maksimumsvekt 10kg. • Tørk av med varmt vann. • Ta vare på bruksanvisningen for senere bruk. • Produsert i Kina.
FI. • Varo avotulta! • Vain aikuinen saa suorittaa kokoonpanon. • Älä kiristä kiinnikkeitä liikaa, ettei tuote vahingoitu. • Lapset on pidettävä loitolla kokoonpanon aikana loukkaantumisvaaran vuoksi. • Älä käytä, jos jokin osa puuttuu tai on vaurioitunut. Älä käytä korvaavia osia. Käytä vain Worlds Apart Ltd:n toimittamia lisä- tai varaosia. • Tarkista säännöllisesti vaurioituneiden laitteiden, löysien liitosten, puuttuvien osien ja terävien reunojen varalta. • Älä sijoita tätä tuotetta lähelle avotulta tai muita voimakkaita lämmönlähteitä. • Tarkista säännöllisesti, että kiinnitykset ovat tiukkoja. • Tuotetta ei ole tarkoitettu leikkimiseen. • Maksimikuormitus 10kg. • Pyyhi puhtaaksi lämpimällä vedellä. • Säilytä nämä ohjeet tulevaa tarvetta varten. • Valmistettu Kiinassa.
PL. • Uwaga! Trzymać z dala od ognia • Produkt powinna złożyć jedynie kompetentna dorosła osoba. • Nie należy nadmiernie dokręcać mocowań, ze względu na ryzyko uszkodzenia wyrobu. • Podczas montażu dzieci nie powinny przebywać w pobliżu produktu ze względu na potencjalne ryzyko urazu. • Nie należy używać produktu, jeśli jakiekolwiek jego części są uszkodzone lub brakujące. NIE zastępować części innymi. Stosować jedynie części dodatkowe lub zamienne dostarczone przez Worlds Apart Ltd. • Należy systematycznie dokonywać oględzin produktu sprawdzając czy części stałe nie uległy uszkodzeniu, czy nie brakuje żadnych elementów, czy nie poluzowały się mocowania, oraz czy nie ma ostrych krawędzi. • Nie należy mieszczać produktu w pobliżu otwartego źródła ognia lub silnego źródła ciepła. • Należy regularnie sprawdzać wszystkie mocowania i dociągać je w razie potrzeby. • Wyrób nie jest przeznaczony do zabawy. • Maksymalne obciążenie: 10kg. • Czyścić przy pomocy szmatki zwilżonej ciepłą wodą. • Zachowaj opakowanie – podane na nim informacje mogą okazać się przydatne. • Wyprodukowano w Chinach.
HU. • Figyelem! Óvja a tűztől. • Az összeszerelést hozzáértő felnőttnek kell végeznie. • Ne húzza túl a rögzítő elemeket, mert ezzel esetleg károsíthatja a terméket. • Az összeszerelés során a gyerekeket távol kell tartani a terméktől, mert megsérülhetnek. • Ne használja ezt a terméket, ha bármelyik alkatrésze hiányzik, vagy sérült. NE helyettesítsen alkatrészeket mással. Csakis a Worlds Apart Ltd. által forgalmazott kiegészítő és cserealkatrészeket használja fel. • Rendszeresen ellenőrizze, hogy nem sérült-e alkatrész, nem lazult-e meg kötés, nincsenek-e hiányzó alkatrészek vagy éles peremek. • Ne helyezze ezt a terméket nyílt láng vagy más, erős hőt sugárzó tárgy közelébe.• Rendszeresen ellenőrizzen minden rögzítőelemet, hogy biztosan szorosra legyenek meghúzva. • Ez a termék nem játék céljára készült. • Teherbíró képessége 10kg. • A tisztára törlésnél használjon meleg vizet. • Az útmutatót tartsa meg későbbi felhasználásra. • Gyártó ország: Kína.
CZ. • Varování: Nenechávat v blízkosti ohně. • Sestavování výrobku má provádět pouze kvalifikovaná dospělá osoba. • Nepřežeňte dotažení kování, jinak by případně mohlo dojít k poškození vašeho výrobku. • Během sestavování by se děti neměly zdržovat poblíž výrobku, protože je zde možné riziko zranění. • Výrobek nepoužívejte, pokud jsou některé součásti poškozené nebo chybí. Nenahrazujte díly jinými. Používejte pouze další nebo náhradní díly, které pocházejí od společnosti Worlds Apart Ltd. • Pravidelně kontrolujte, zda nejsou jednotlivé součásti poškozené, spoje uvolněné, zda nechybějí některé součásti nebo zda se na výrobku nevyskytují ostré hrany. • Nedávejte tento výrobek poblíž otevřeného ohně nebo jiných zdrojů velmi vysokých teplot. • Pravidelně kontrolujte všechna upevnění, abyste zajistili, že jsou správně utažena. • Tento výrobek není určen na hraní. • Maximální zatížení 10kg. • Utírejte do čista s použitím teplé vody. • Vyrobeno v Číně.
SK. • Upozornenie! Nenechávať v blízkosti otvoreného zdroja horenia. • Montáž môže vykonávať len spôsobilá dospelá osoba. • Neuťahujte príliš príslušenstvo a upevnenie, kvôli možnému riziku poškodenia vášho výrobku. • Deti by kvôli možnému riziku zranenia nemali byť pri montáži tohto výrobku. • Nepoužívajte tento výrobok, ak mu chýbajú nejaké prvky alebo je poškodený. Jeho súčasti nenahrádzajte inými. Používajte len náhradné alebo doplnkové súčasti dodávané spoločnosťou Worlds Apart Ltd. • Tento výrobok pravidelne kontrolujte z hľadiska poškodených súčastí, voľných spojov, chýbajúcich súčastí a ostrých hrán. • Neumiestňujte tento výrobok do blízkosti otvoreného ohňa alebo iných silných zdrojov tepla. • Pravidelne kontrolujte všetko upevňovacie príslušenstvo, či je riadne dotiahnuté. • Tento výrobok nie je určený na hranie. • Maximálna záťaž 10kg. • Utierajte dočista používaním teplej vody. • Vyrobené v Číne.
TR. • Uyarı! Ateşten uzak tutun. • Montaj yalnızca yeterli bir yetişkin tarafından yapılmalıdır. • Ürününüze zarar verebileceğinizden birleştirme parçalarını fazla sıkmayın. • Montaj sırasında olası yaralanma riski nedeniyle çocuklar üründen uzak tutulmalıdır. • Bu ürünü parçaları eksikse veya hasar gördüyse kullanmayın. Parçaların yerine başka parçalar takmayın. Yalnızca Worlds Apart Ltd. tarafından sağlanan ek ya da yedek parçaları kullanın. • Hasar görmüş parça, gevşek bağlantı noktası, eksik parça veya keskin kenar olup olmadığını düzenli olarak kontrol edin. • Bu ürünü yanan bir ateşin veya diğer yüksek ısı kaynaklarının yakınına koymayın. • Çocuğunuzun hazne veya tahta yapısı üzerine oturmasına veya basmasına izin vermeyin. • Bu ürün oyuncak değildir. • Azami yük 10kg. • Temizlik için ılık suyla silin. • Çin'de Üretilmiştir.

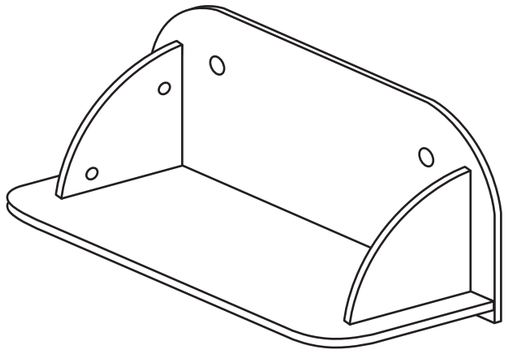

Worlds Apart Ltd.
St. Columb Major
Business Park,
Cornwall
TR9 6SX
United Kingdom

CUSTOMER CARE
FREEPHONE: 0800 389 8591 (UK only)
www.worldsapart.com
customercare@worldsapart.com

Design & © 2014 Worlds Apart Ltd.
All Rights Reserved.

INS.512E 09/12/14

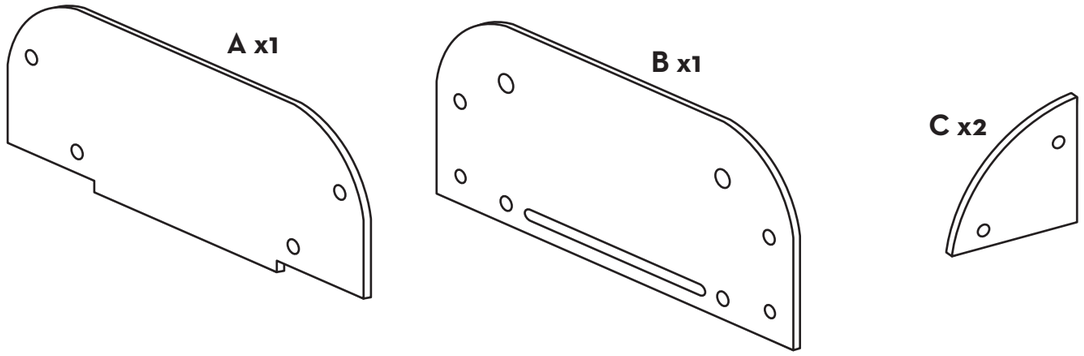

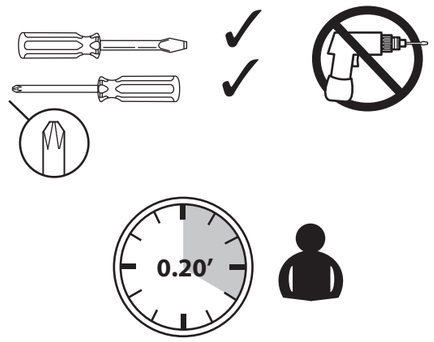

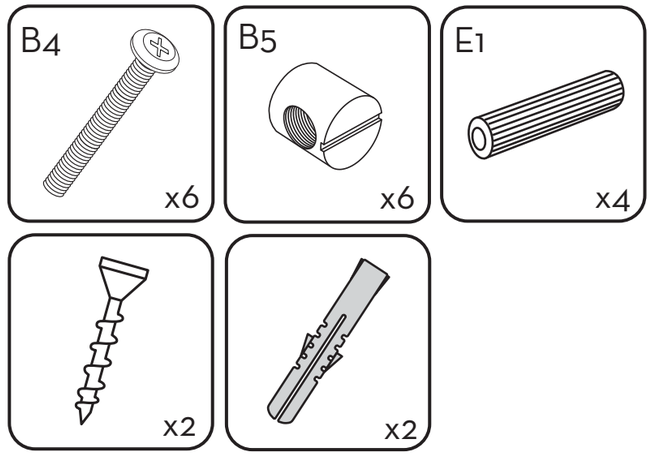

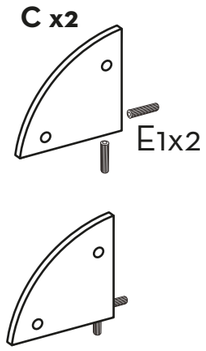

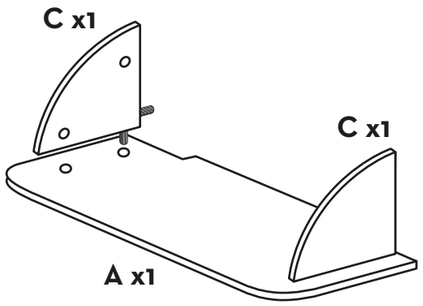

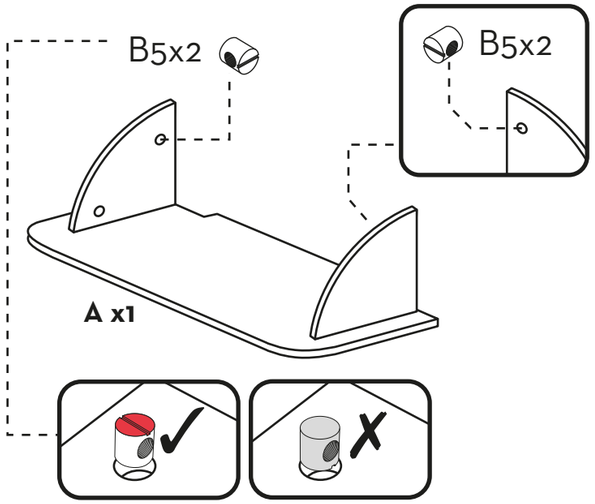

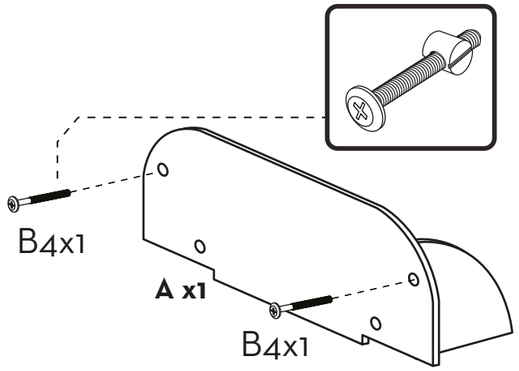

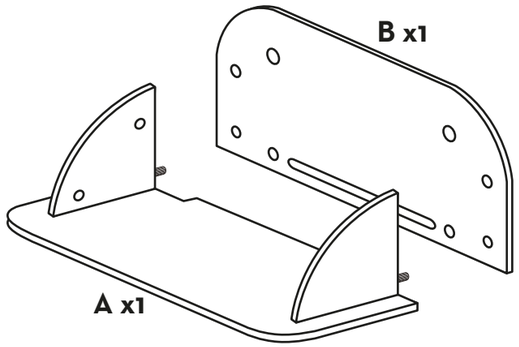

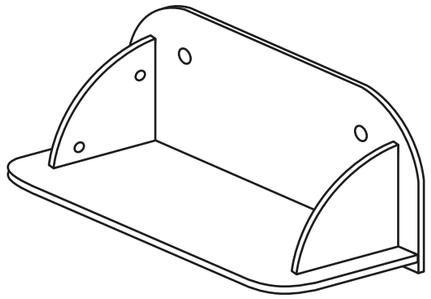

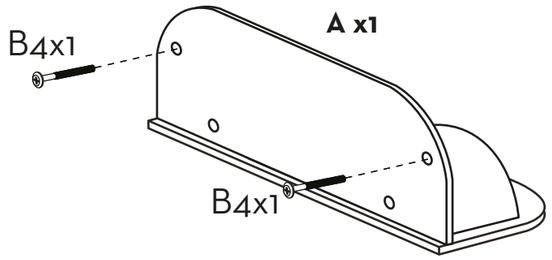

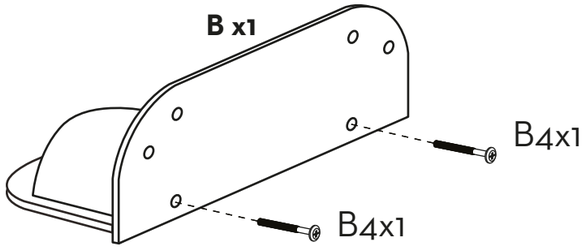

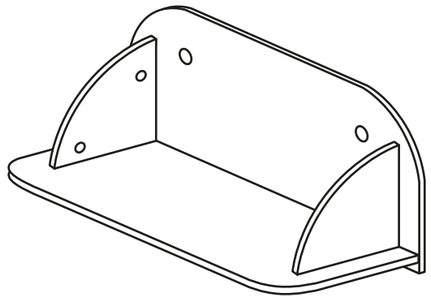

GB. • Warning! Keep away from fire. • Assembly to be carried out by a competent adult only. • Do not overtighten fixings, due to possible risk of damaging your product. • During assembly, children should be kept away from the product, due to possible risk of injury. • Do not use this item if any components are missing or damaged. Do not substitute parts. Use only additional or replacement parts supplied by Worlds Apart Ltd. • Periodically inspect for damaged hardware, loose joints, missing parts or sharp edges. • Do not place this article near an open fire or other sources of strong heat. • Regularly check all fastenings to ensure that they are properly tightened. • This product is not intended for play. • Maximum load 10kg. • Wipe clean using warm water. • Made in China.

Retain these instructions for future reference.

FR. • Attention ! Tenir loin du feu. • Le montage doit être effectué par un adulte. • Ne pas trop serrer les fixations, car cela pourrait endommager le produit. • Risque de blessure : tenir hors de portée des enfants pendant le montage. • Ne pas utiliser en cas de pièce manquante ou endommagée. NE PAS utiliser de pièces autres que les pièces de rechange fournies par Worlds Apart Ltd. • Inspecter ce produit avec soin régulièrement. • Ne pas placer ce produit à proximité d'une cheminée ou de toute autre source de forte chaleur. • Vérifier régulièrement les fixations et les resserrer si nécessaire. • Ce produit n'est pas un jouet. • Poids maximum : 10kg. • Nettoyer avec une éponge imbibée d'eau chaude. • Conserver cette notice pour consultation ultérieure. • Fabriqué en Chine.

DE. • Achtung! Von Feuer fernhalten. • Darf nur von einem fachkundigen Erwachsenen zusammengebaut werden. • Die Verbindungen nicht zu fest ziehen! Ihr Produkt kann dadurch beschädigt werden. • Verletzungsgefahr: Lassen Sie Kinder nicht in die Nähe, bis alles zusammengebaut ist. • Benutzen Sie es nicht, wenn ein Teil fehlt, beschädigt oder gebrochen ist. Ersetzen Sie keine Teile mit Eigenkonstruktionen. Verwenden Sie nur Zubehör oder Ersatzteile von Worlds Apart Ltd. • Kontrollieren Sie das Produkt regelmäßig auf Beschädigungen, lockere Verbindungen, fehlende Teile oder scharfe Kanten. • Nicht neben offenem Feuer oder anderen Wärmequellen aufstellen. • Überprüfen Sie regelmäßig, ob sich keine Verbindungen gelöst haben. • Dieses Produkt ist nicht zum Spielen vorgesehen. • Höchstgewicht: 10kg. • Zur Reinigung mit warmem Wasser abwischen. • Anleitung sorgfältig aufbewahren. • Hergestellt in China.

NL. • Waarschuwing! Niet bij open vuur houden. • Montage dient uitsluitend door volwassene te worden uitgevoerd. • Draai de bevestigingen niet te vast vanwege de kans op beschadiging het product. • Houd tijdens de montage kinderen uit de buurt van het product vanwege mogelijk letselgevaar. • Niet gebruiken als een onderdeel ontbreekt, beschadigd of gebroken is. Onderdelen NIET vervangen. Gebruik alleen extra of vervangende onderdelen van Worlds Apart Ltd. Inspecteer regelmatig op beschadigde metalen onderdelen, losse verbindingen, ontbrekende onderdelen of scherpe randen. • Dit artikel niet gebruiken in de buurt van open vuur of andere warmtebronnen. • Controleer regelmatig alle bevestigingen om er zeker van te zijn dat ze goed vastzitten. • Dit product is niet bedoeld om mee te spelen. • Maximumgewicht 10kg. • Reinigen met warm water. • Bewaar deze instructies voor naslag. • Gefabriceerd in China.

IT. • Attenzione! Tenere lontano dal fuoco. • Deve essere montato solamente da un adulto competente. • Non serrare eccessivamente i dispositivi di fissaggio, per non danneggiare il prodotto. • Durante il montaggio non lasciare avvicinare i bambini al prodotto: potrebbero farsi male. • Non usare questo articolo qualora mancassero dei pezzi o se fossero danneggiati. Non sostituire alcuna parte. Utilizzare soltanto parti aggiuntive o di ricambio fornite da Worlds Apart Ltd. • Controllare spesso l'integrità della bulloneria, se i giunti sono allentati e che non vi siano parti mancanti o spigoli vivi. • Tenere lontano questo articolo da fiamme libere e da altre fonti di forte calore. • Controllare spesso tutti i dispositivi di chiusura e accertarsi che siano serrati a fondo. • Questo prodotto non è inteso per il gioco. • Peso massimo 10kg. • Pulire con acqua tiepida. • Conservare codeste istruzioni per un riferimento futuro. • Fabbricato in Cina.

ES. • ¡Atención!. Mantener lejos del fuego. • El montaje debe ser efectuado exclusivamente por un adulto capacitado para ello. • No apriete en exceso los accesorios, pues podría dañar su producto. • Durante el montaje, haga que los niños se mantengan alejados del producto, pues podrían resultar lesionados. • No use este producto si alguno de sus componentes falta o presenta desperfectos. No cambie piezas. Utilice únicamente las piezas de repuesto suministradas por Worlds Apart Ltd. • Inspeccione regularmente la cama para detectar cualquier pieza metálica dañada, juntas flojas, piezas ausentes o bordes afilados. • No coloque este artículo cerca de una chimenea ni de cualquier otra fuente de calor intenso. • Revise regularmente todos los cierres para cerciorarse de que están correctamente apretados. • Este producto no está pensado para que se utilice al jugar. • Carga máxima: 10kg. • Limpie con un paño utilizando agua caliente. • Guarde las instrucciones para una futura consulta. • Fabricado en China.